Características Gerais

Tensão Nominal de Isolamento (Ui)		500Vca
Bobinas Disponíveis		220Vca 380Vca
Contatos de Potência		3
Durabilidade Mecânica	CJ19-25/11 ao CJ19-43/11	1.000.000 Ciclos
	CJ19-63/21 ao CJ19-95/21	800.000 Ciclos
Durabilidade Elétrica	CJ19-25/11 ao CJ19-43/11	100.000 Ciclos
	CJ19-63/21 ao CJ19-95/21	80.000 Ciclos
Capacidade de Surto Moderado		20 x Ie
Altitude Máxima de Operação		2.000 m
Temperatura de Operação		-5°C a +40°C
Norma		IEC 60947-4-1

Aplicações

Os contatores da linha CJ19, são dispositivos eletromecânicos designados especificamente para manobras de bancos de capacitores, utilizados em sistemas de correção de fator de potencia.
Contatores em conformidade com a norma IEC6047-4-1

Contator Tripolar CJ19 220Vca

Código	Referência
11923	CJ19 25/11
11924	CJ19 32/11
11925	CJ19 43/11
11926	CJ19 63/11
15631	CJ19 95/21

Dados Técnicos

		CJ19-25/11	CJ19-32/11
Corrente Nominal (A)		17	23
Potência Capacitiva (kVAr)	220Vca	6	9
	380Vca	12	18
Número de Contatos Auxiliares		1NA+1NF	
Faixa de Operação	Fechamento	85% a 110% (Ue)	
	Abertura	20% a 75% (Ue)	

		CJ19-43/11	CJ19-63/21	CJ19-95/21
Corrente Nominal (A)		29	43	95
Potência Capacitiva (kVAr)	220Vca	10	15	20
	380Vca	20	30	40
Número de Contatos Auxiliares		1NA+1NF	2NA+1NF	
Faixa de Operação	Fechamento	85% a 110% (Ue)		
	Abertura	85% a 110% (Ue)		

Dimensões (mm):

	CJ19-25/11	CJ19-32/11	CJ19-43/11	CJ19-63/21	CJ19-95/21
A	80	90	90	132	135
B	47	58	58	79	87
C	124	132	136	150	158
D	76	86	86	----	----
E	34	40	40	----	----
F	50	48	48	----	----

CJ19-25/11 / CJ19-32/11 / CJ19-43/11

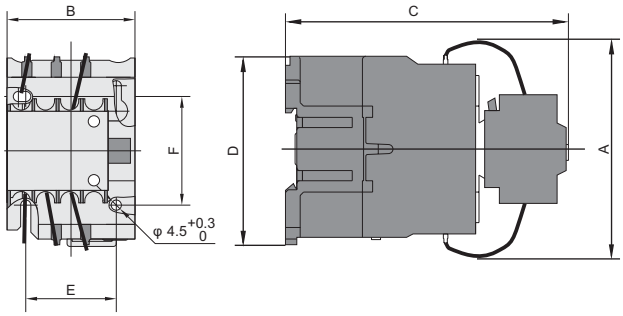
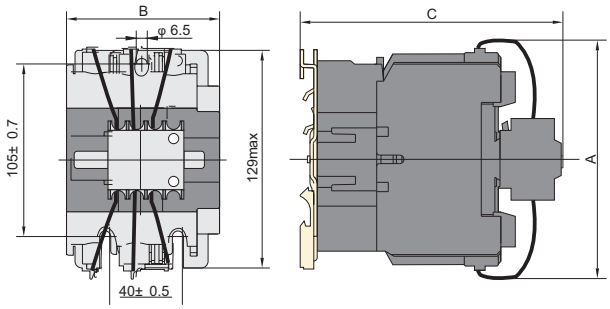
CJ19-63/21 / CJ19-95/21