TSGC2

TDGC2

Aplicações

O regulador de tensão também conhecido como variac é um equipamento utilizado para ensaios em laboratórios, onde são necessários vários níveis de tensão CA. A JNG fornece reguladores de tensão para redes monofásicas e trifásicas.

Monofásico

Código	Referência
13442	TDGC2-0,5
13443	TDGC2-1
13444	TDGC2-2
13445	TDGC2-3
13446	TDGC2-5
13447	TDGC2-10
13448	TDGC2-15
13449	TDGC2-20
13450	TDGC2-30

Trifásico

Código	Referência
13451	TSGC2-1,5
13452	TSGC2-3
13453	TSGC2-6
13454	TSGC2-9
13455	TSGC2-15
13456	TSGC2-20
13457	TSGC2-30

Características Gerais

Frequência de Operação	60Hz
Rigidez Dielétrica	4,5kV / 1 minuto
Temperatura de Operação	0°C a + 40°C
Umidade Relativa	< 90% a 25°C
Forma de Saída	Saída Senoidal
***Condições Máximas de Utilização (Sobrecarga)**	20%~60min ; 40%~30min ; 60%~6min
Instalação	Não deve ser instalado em ligações paralelas

**OBS: porém não deve ser utilizado constantemente para evitar a ocorrência de danos na bobina e redução de vida útil.*

Dados Técnicos

		TDGC2-0,5	TDGC2-1	TDGC2-2
Entrada		Monofásica		
Potência (kVA)	**127Vca**	0,25	0,5	1
	220Vca	0,5	1	2
Tensão de Entrada (Ve)		127Vca / 220Vca		
Tensão de Saída (Vs)		0 a 140Vca (127Vca) / 0 a 250Vca (250Vca)		
Corrente de Saída (Is)		2A	4A	8A
Peso (kg)		4	6,5	9

		TDGC2-3	TDGC2-5	TDGC2-10
Entrada		Monofásica		
Potência (kVA)	**127Vca**	1,5	2,5	5
	220Vca	3	5	10
Tensão de Entrada (Ve)		127Vca / 220Vca		
Tensão de Saída (Vs)		0 a 140Vca (127Vca) / 0 a 250Vca (250Vca)		
Corrente de Saída (Is)		12A	20A	40A
Peso (kg)		11	16	36

		TDGC2-15	TDGC2-20	TDGC2-30
Entrada		Monofásica		
Potência (kVA)	**127Vca**	7,5	10	15
	220Vca	15	20	30
Tensão de Entrada (Ve)		127Vca / 220Vca		
Tensão de Saída (Vs)		0 a 140Vca (127Vca) / 0 a 250Vca (250Vca)		
Corrente de Saída (Is)		60A	80A	120A
Peso (kg)		48	56	105

		TSGC2-1,5	TSGC2-3	TSGC2-6	TSGC2-9	TSGC2-15	TSGC2-20	TSGC2-30
Entrada		Trifásica						
Potência (kVA)	**220Vca**	0,75	1,5	3	4,5	7,5	10	15
	380Vca	1,5	3	6	9	15	20	30
Tensão de Entrada (Ve)		220Vca/380Vca						
Tensão de Saída (Vs)		0 a 250Vca (220Vca) / 0 a 430Vca (380Vca)						
Corrente de Saída (Is)		3A	4A	8A	12A	20A	27A	40A
Peso (kg)		14	20	28	35	48	56	105

Dimensões (mm):

	A	B	C	D
TDGC2-0,5	130	140	105	135
TDGC2-1	180	200	130	170
TDGC2-2	197	210	240	180
TDGC2-3	205	230	225	205
TDGC2-5	235	300	255	215
TDGC2-10	235	310	430	390
TDGC2-15	235	310	560	520
TDGC2-20	235	310	770	730
TDGC2-30	235	310	1570	1500

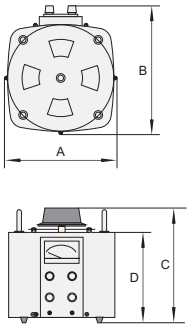

	A	B	C	D
TSGC2-1,5	130	170	340	300
TSGC2-3	170	270	420	380
TSGC2-6	210	260	460	420
TSGC2-9	210	280	480	410
TSGC2-15	240	320	570	500
TSGC2-20	240	330	770	730
TSGC2-30	240	330	1570	1500

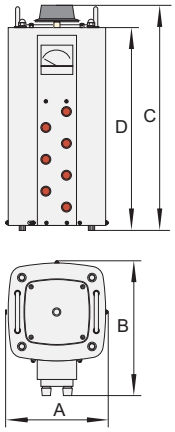
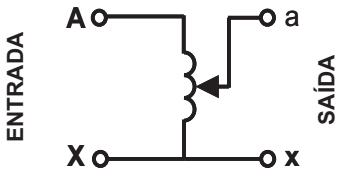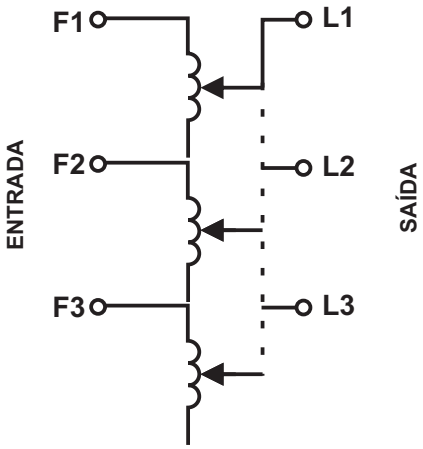
Esquema de Ligação: