Dados Técnicos

Referência	HX-50B		
Tipo	Tipo Manual		
Matriz	6mm²	16mm²	35mm²
	10mm²	25mm²	50mm²
Terminais e luvas			
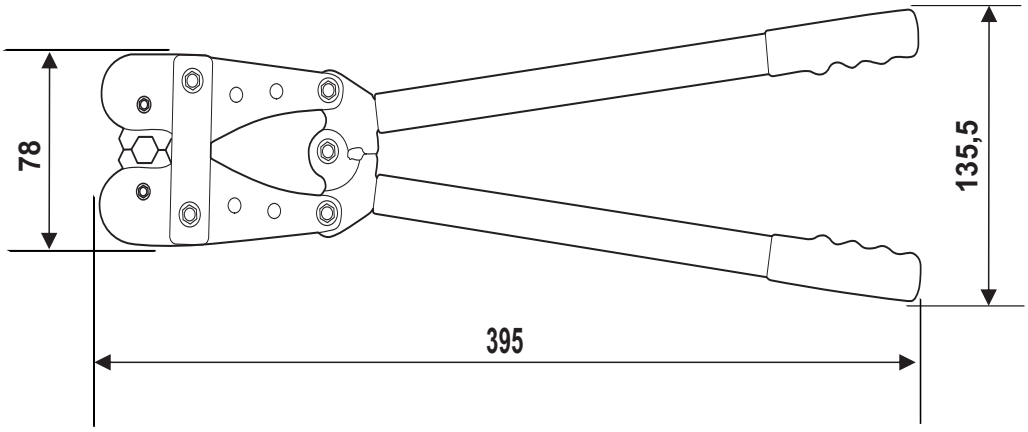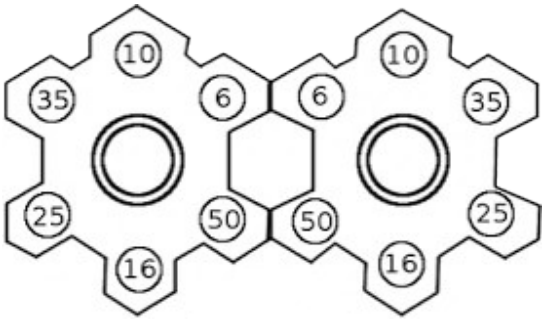
Dimensões (mm)